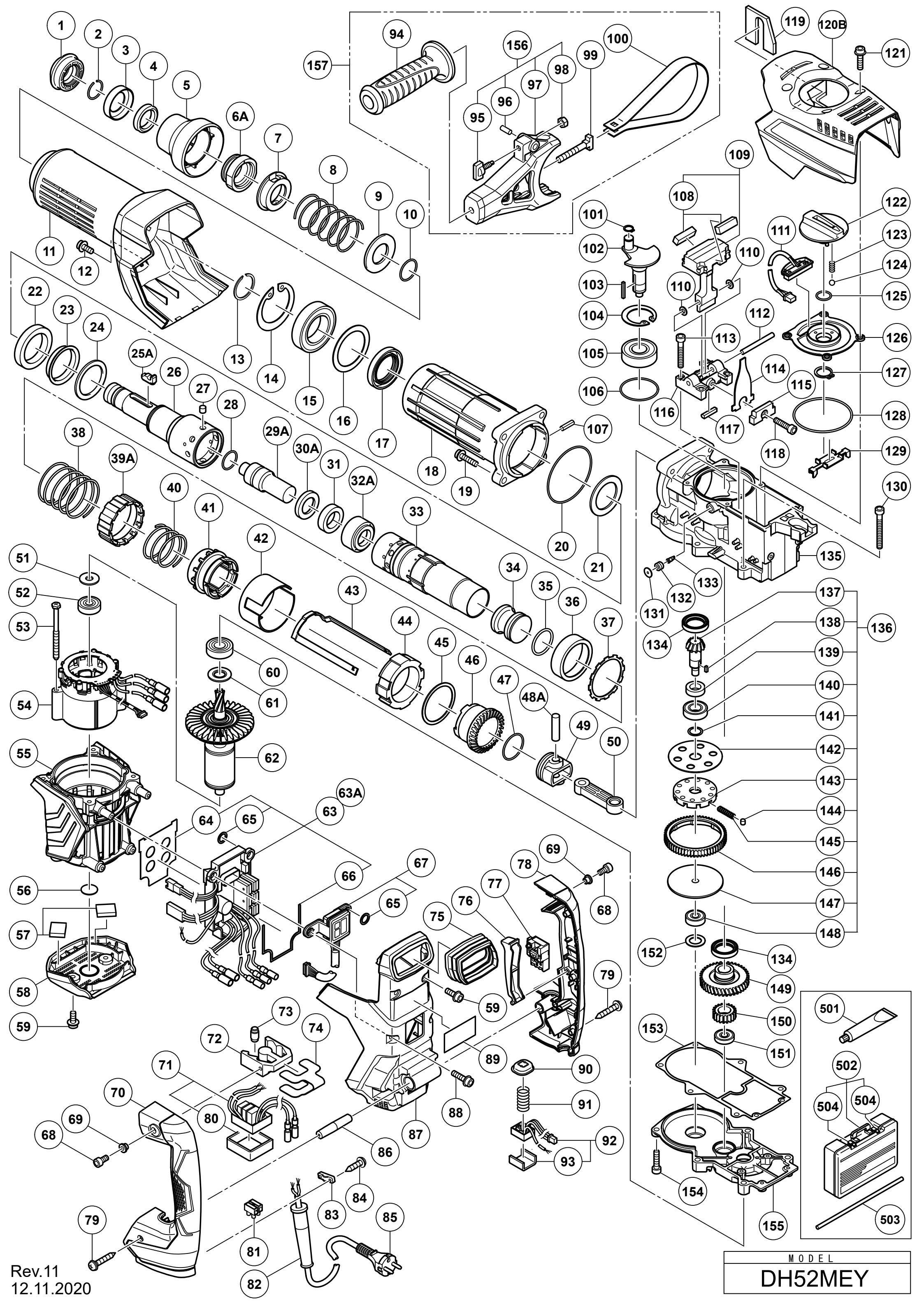
1
2
3
4
5
6A
7
8
9
10
11
12
13
14
15
16
17
18
19
20
21
22
23
24
25A
26
27
28
29A
30A
31
32A
33
34
35
36
37
38
39A
40
41
42
43
44
45
46
47
48A
49
50
51
52
53
54
55
56
57
58
59
60
61
62
63
63A
64
65
66
67
68
69
70
71
72
73
74
75
76
77
78
79
80
81
82
83
84
85
86
87
88
89
90
91
92
93
94
95
96
97
98
99
100
101
102
103
104
105
106
107
108
109
110
111
112
113
114
115
116
117
118
119
120B
121
122
123
124
125
126
127
128
129
130
131
132
133
134
135
136
137
138
139
140
141
142
143
144
145
146
147
148
149
150
151
152
153
154
155
156
157
501
502
503
504
504
MODEL
DH52MEY
Rev.11
12.11.2020